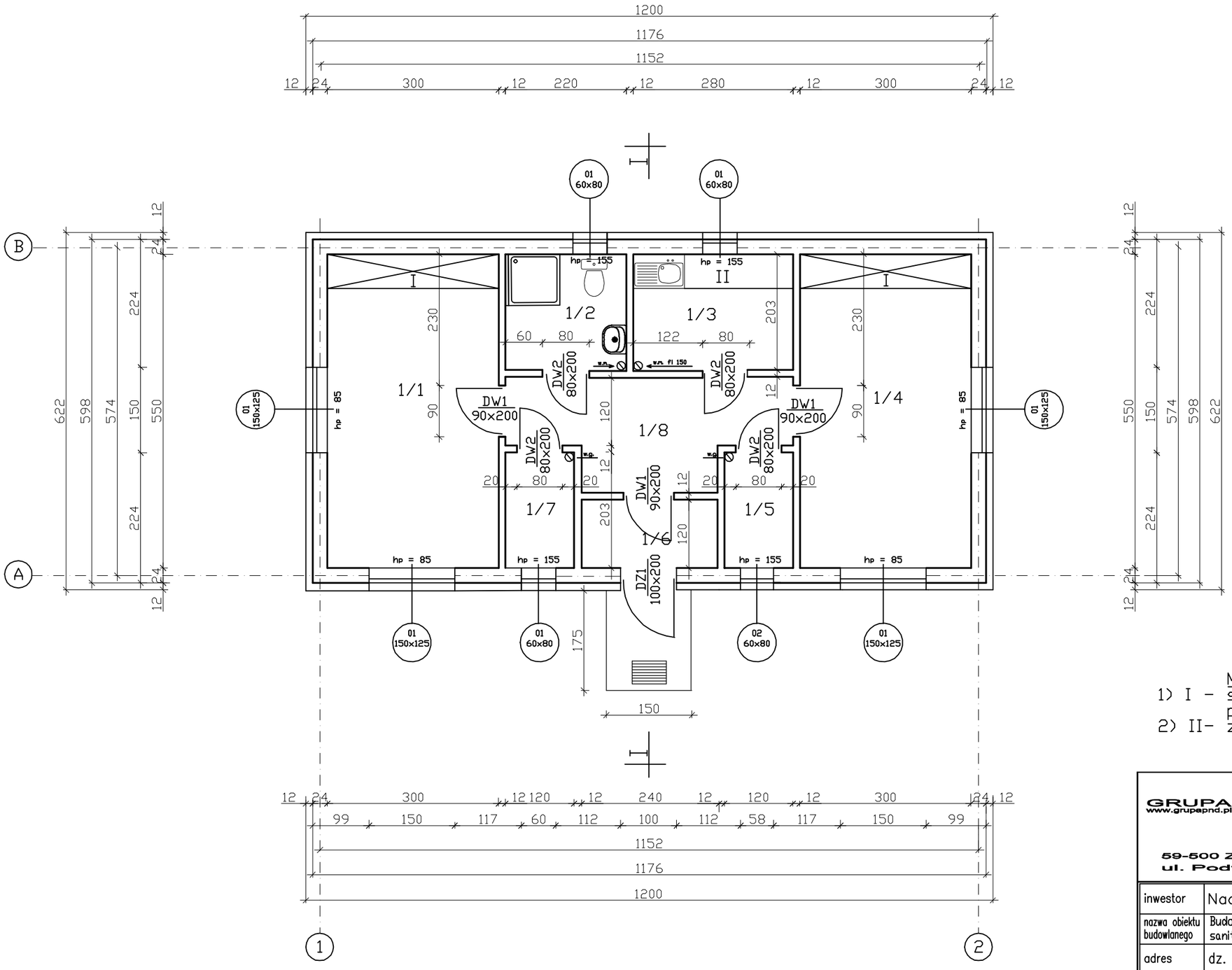

MEBLE

1) I - szafa trzydrzwiowa z drzwiami przesuwanymi, półki na segregatory
2) II- zestaw szafek kuchennych dolnych

GRUPA www.grupapnd.pl pnd

PROJEKTOWANIE
DORADZTWO-UBEZPIECZENIA s.c.
Bartłomiej Dąbrowski, Małgorzata Dąbrowska

59-500 ZŁOTORYJA
ul. Podwale 11

tel. 502 388 486, 697 182 626
e-mail: sanitarny@grupapnd.pl
NIP: 694 169 46 18

inwestor	Nadleśnictwo Lubin ul. Spółdzielcza 18 59-300 Lubin			
nazwa obiektu budowlanego	Budowa kancelarii leśnictwa w miejscowości Naroczyce wraz z instalacją kanalizacji sanitarnej i wewnętrzną instalacją zasilającą w energię elektryczną			
adres	dz. nr 661 obręb 0015 Naroczyce j.e. 021103_2 Rudna			data 02.03.2022r.
rysunek	RZYT PRZYZIEMIA			skala 1:75
stadium	PROJEKT ARCHITEKTONICZNO-BUDOWLANY	nr upr.	podpis	rys.
projektant	mgr. inż. arch. Alicja Niejska	spec. architektoniczna 102/98/Lw		A1
sprawdzający	mgr inż. arch. Aleksandra Kulbas - Leśniak	spec. architektoniczna 12/08/DOIA		
projektant	- - - - -	- - - - - - - - - -		

-WSZELKIE PRAWA ZASTRZEŻONE: Kopiowanie lub rozpowszechnianie całości lub fragmentu niniejszej dokumentacji bez pisemnego zezwolenia autora jest PRAWNIE ZABRONIONE- BRISCAD - licencja: 67922